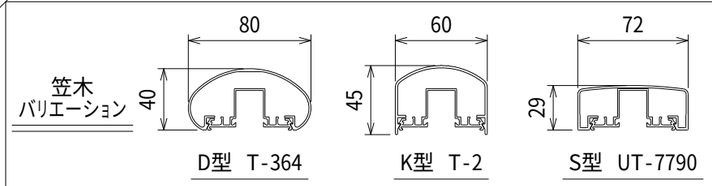

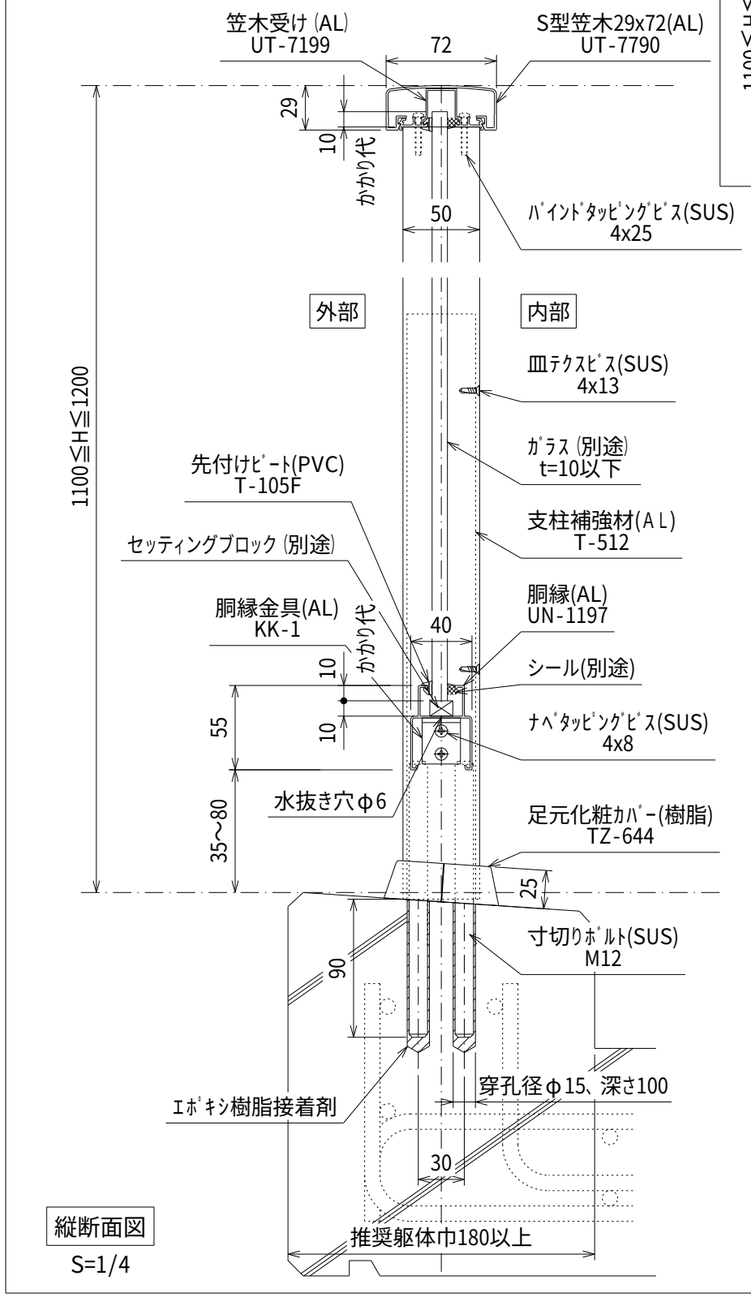

縦断面図
S=1/4

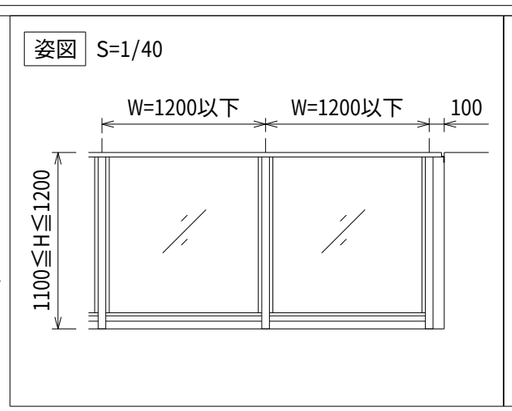

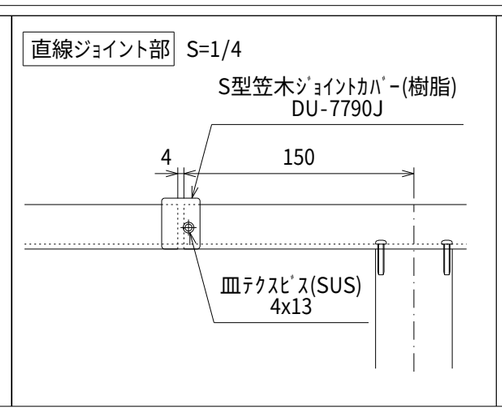

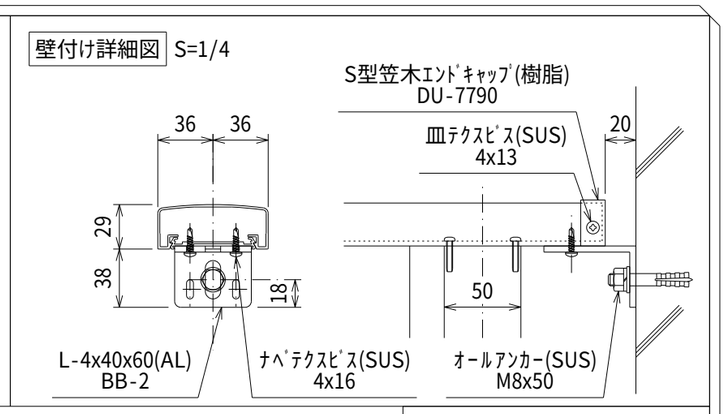

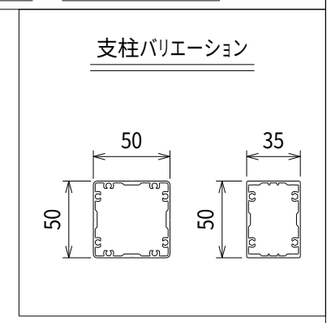

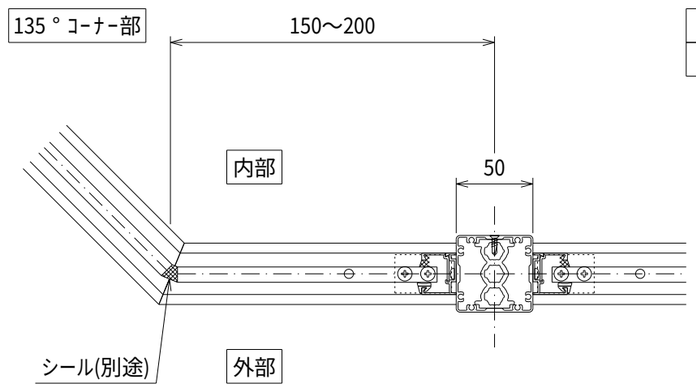

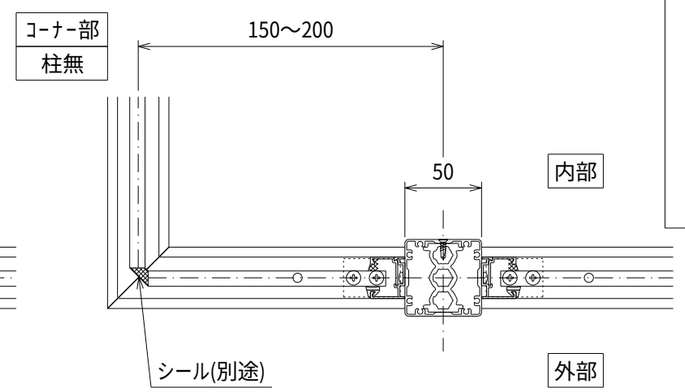

ガラス厚	シール厚
10mm	5mm
8mm	7mm
6mm	9mm

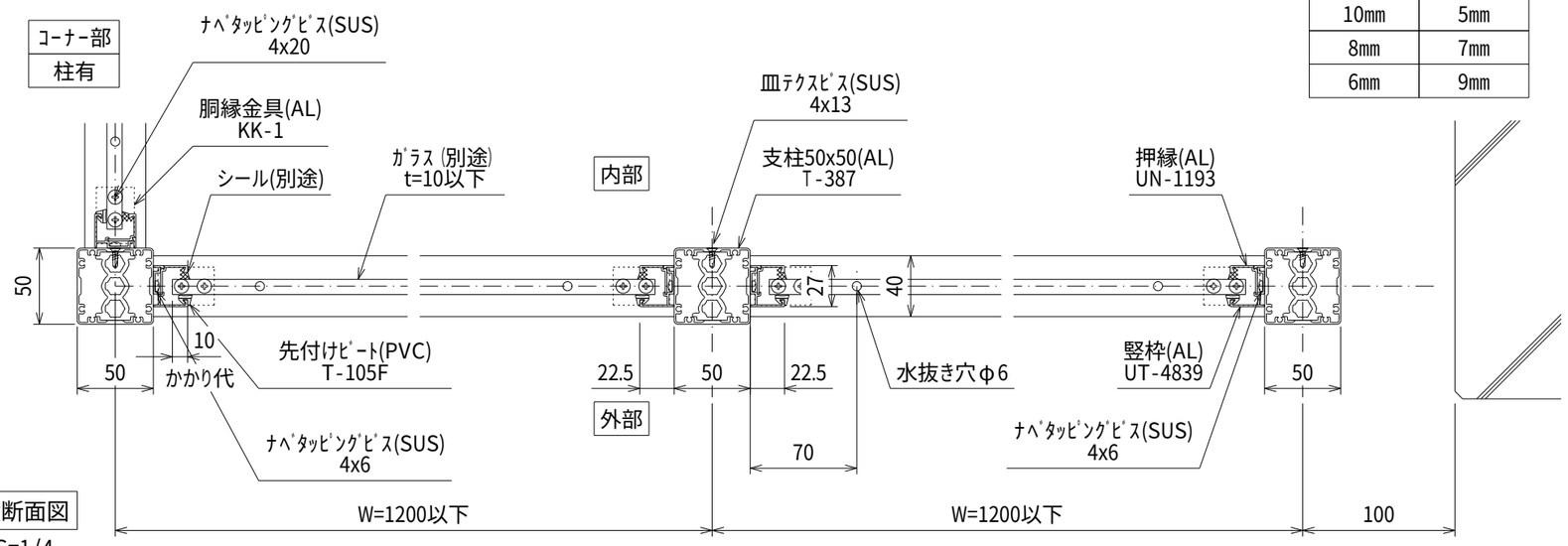

横断面図
S=1/4

訂正事項	5		株式会社 ユニテ		設計管理	受領印	年 月 日	型 式	Feelet M-G pure-18	縮尺	
	4									1/4、1/40	
	3		営業	検図	担当	作図	施 工	受領印	年 月 日	図 名	芯納まり ガラス手すり 標準図	作成日	図番
	2											2024.11.28	1
	1												