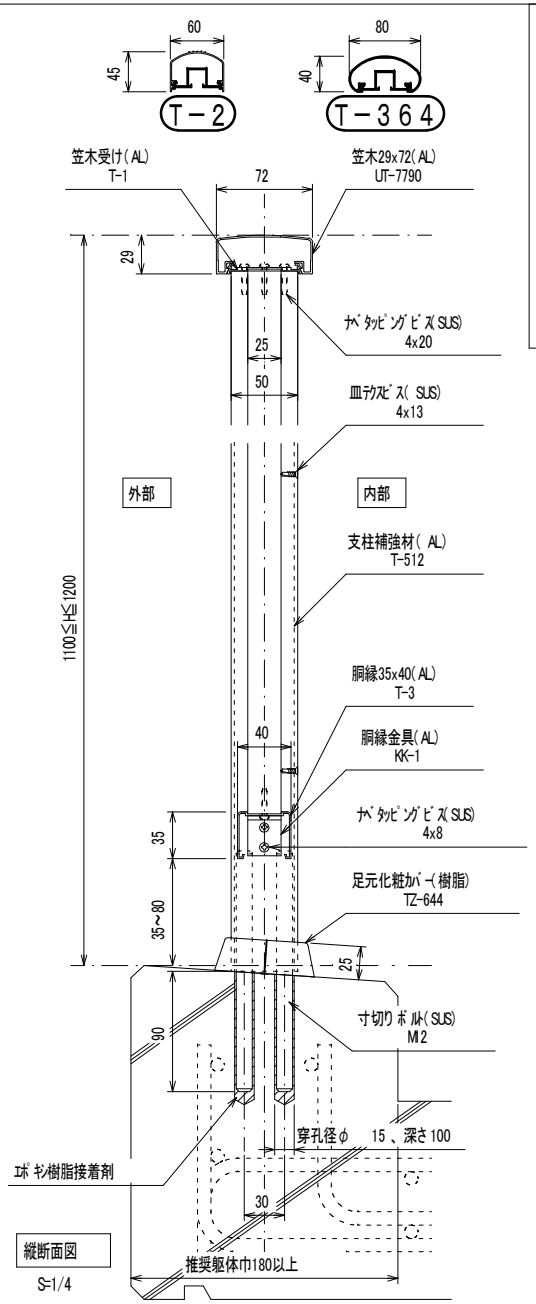

縦断面図 S=1/4

姿図 S=1/40

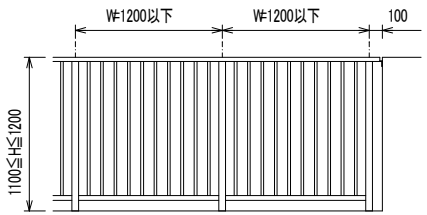

直線ｼﾞｮｲﾝﾄ部 S=1/4

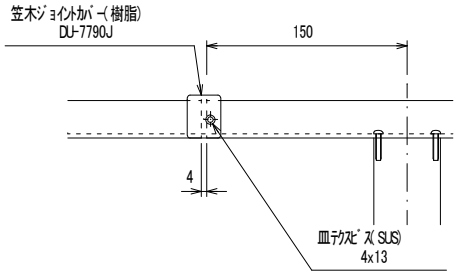

壁付け詳細図 S=1/4

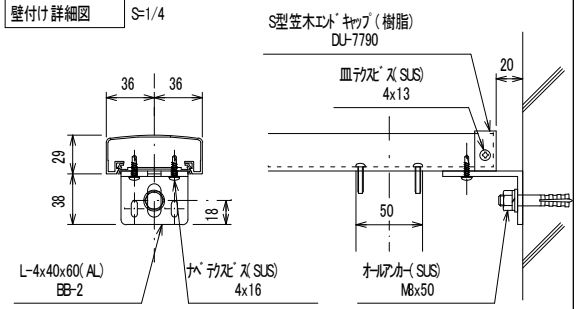

135° ｺｰﾅｰ部

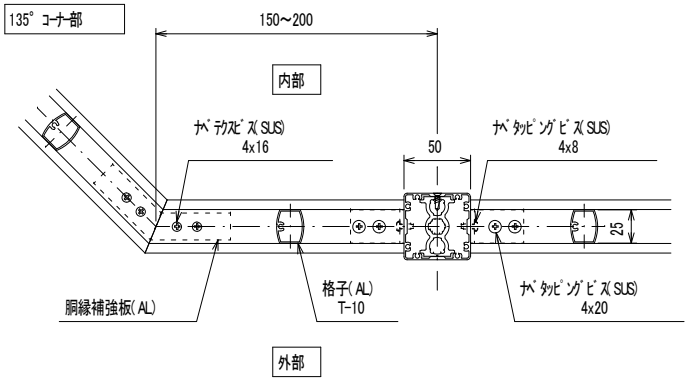

ｺｰﾅｰ部
柱無

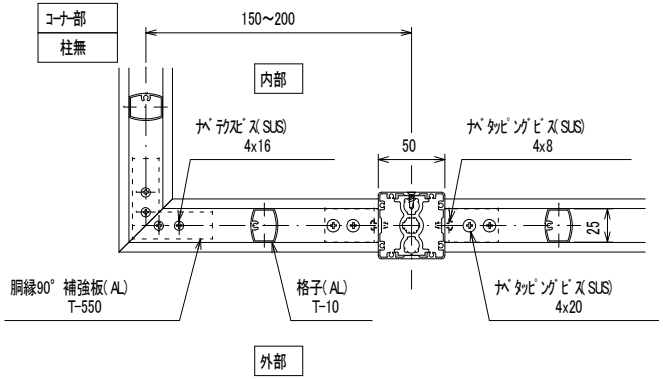

格子P	
P120	P60
P100	P50
P80	P40

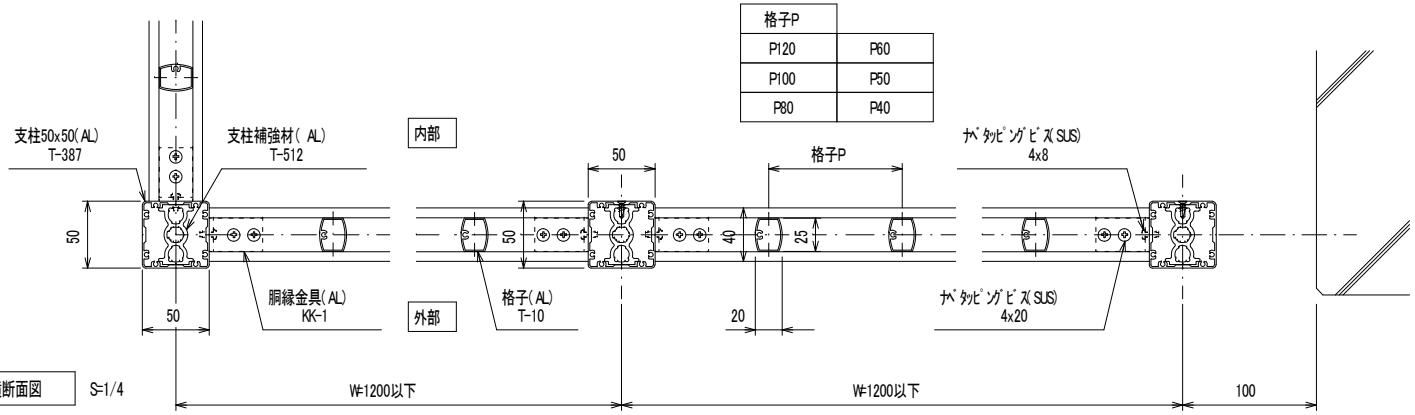

横断面図 S=1/4

訂正事項	4		株式会社 ユニテ					設計管理	受領印	年 月 日	型 式	縮尺	
	3							—			Feelet M-TK pure	1/4、1/40	
	2		営業	検図	担当	作図		施 工	受領印	年 月 日	図 名	作成日	図番
	1							—			芯納まり タテ格子手すり 標準図	2024. 9. 6	1