笠木
バリエーション

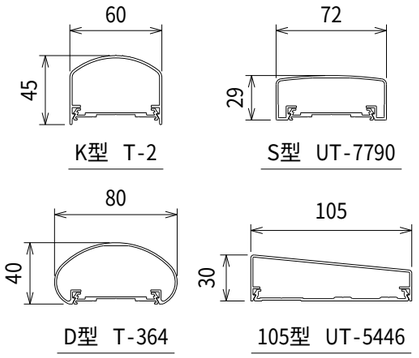

姿図 S=1/40

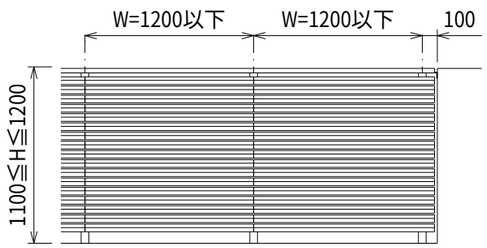

直線ジョイント部 S=1/4

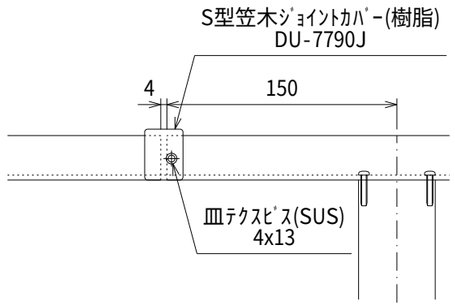

壁付け詳細図 S=1/4

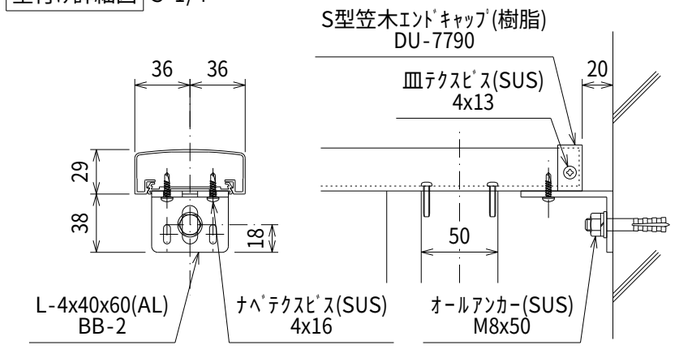

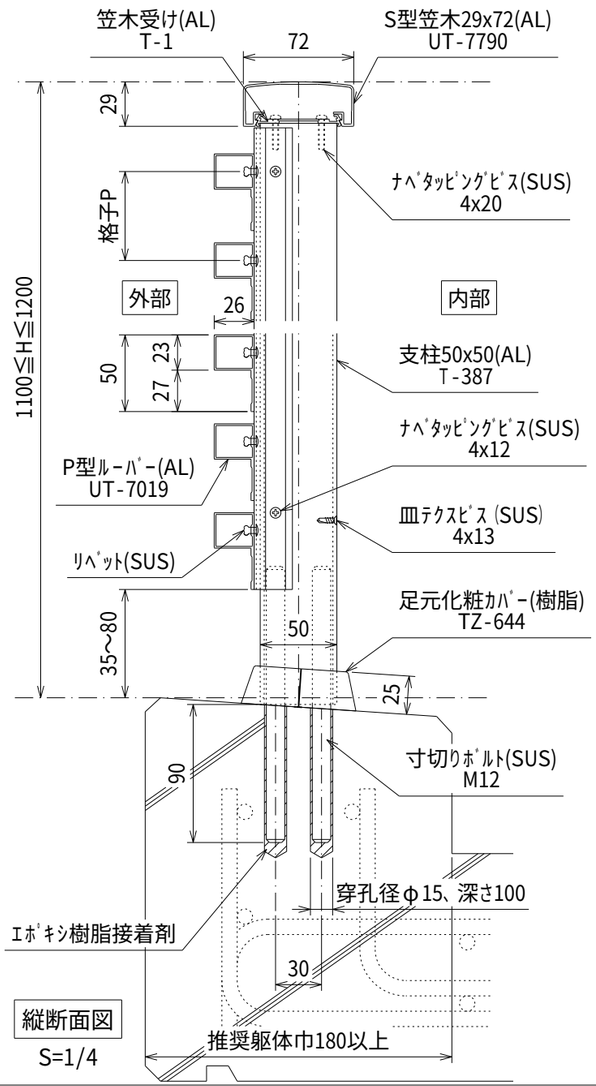

縦断面図
S=1/4

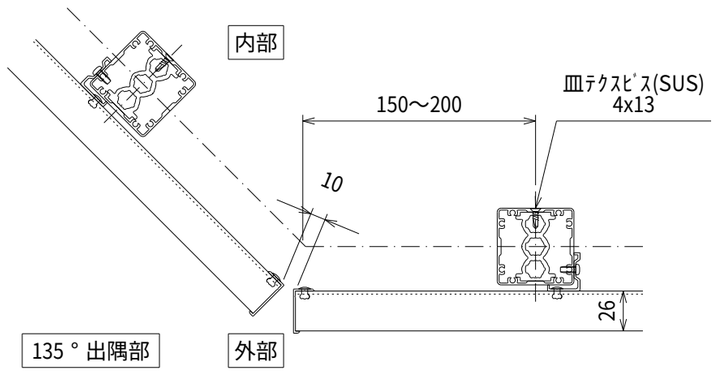

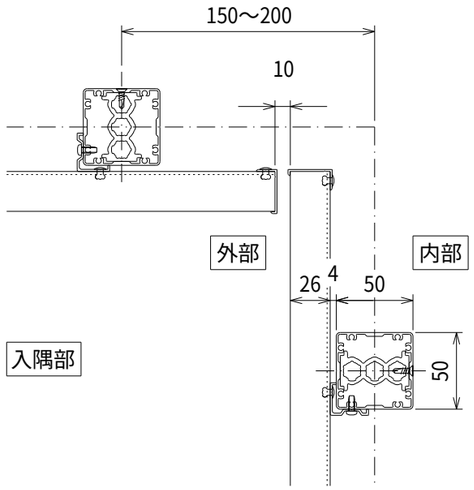

支柱バリエーション

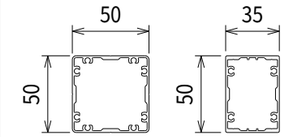

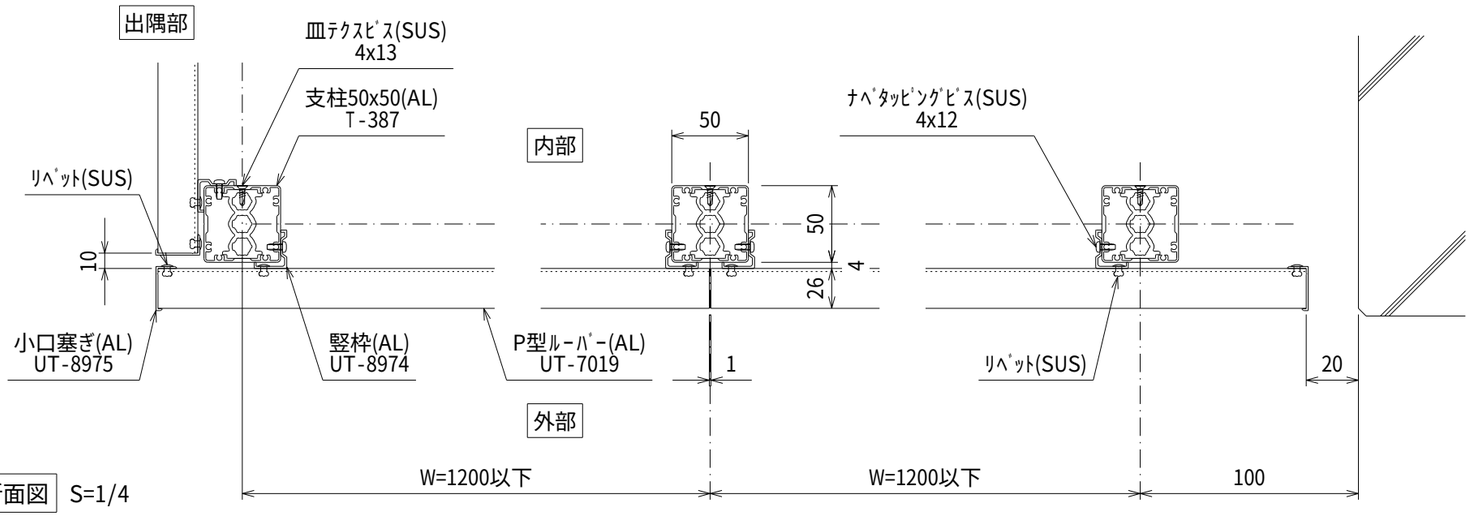

横断面図 S=1/4

訂正事項	⚠5			株式会社 ユニテ					設計管理	−	受領印	年 月 日		型 式	Feelet M−YK pure	縮尺	1/4、1/40	
	⚠4																	
	⚠3																	
	⚠2			営業		検図		担当		作図	施 工	−	受領印	年 月 日		図 名	芯納まり ヨコ格子手すり 標準図	作成日	2024.11.28	図番 1
	⚠1																			