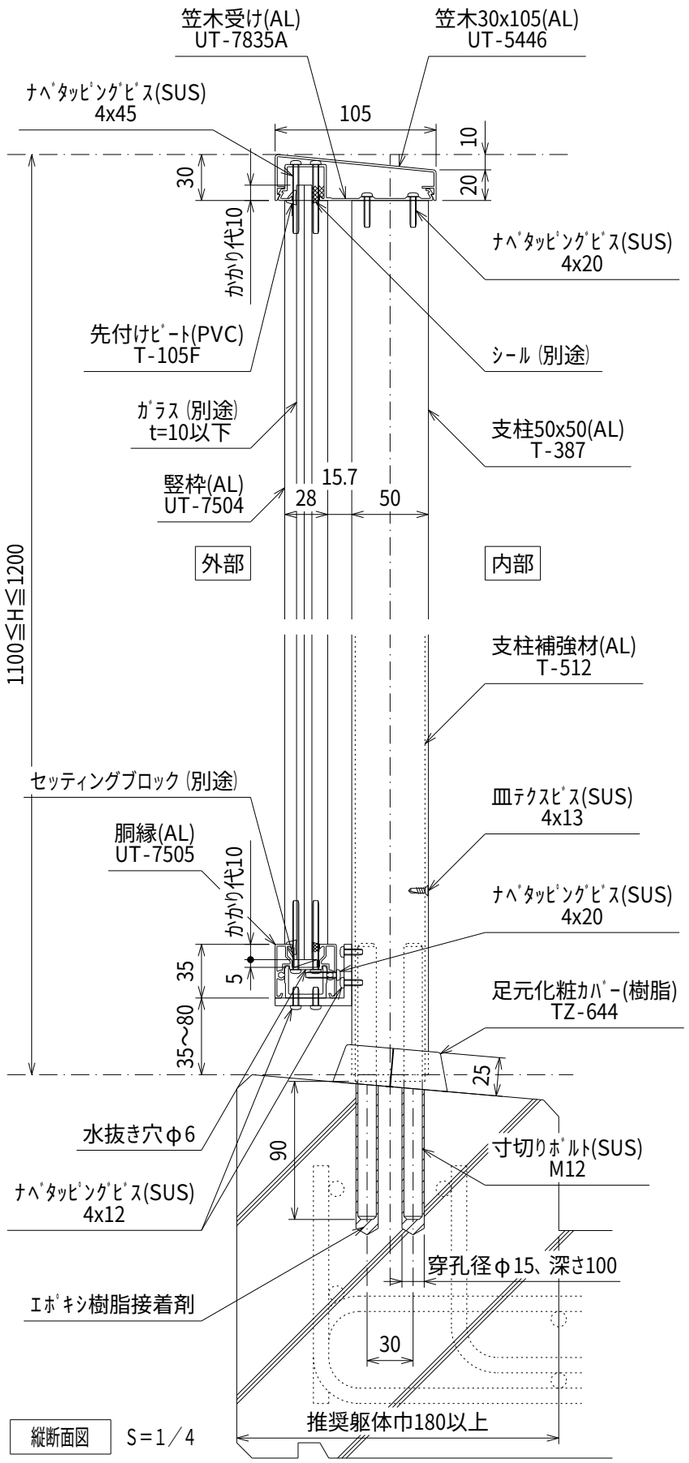

縦断面図　S＝1／4

姿図　S=1/40

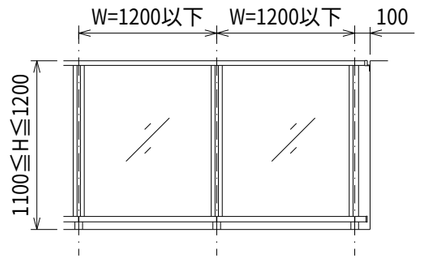

直線ｼﾞｮｲﾝﾄ部　S=1/4

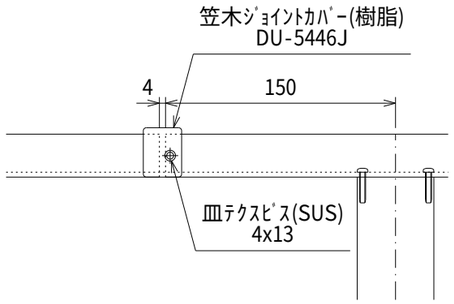

壁付け詳細図　S=1/4

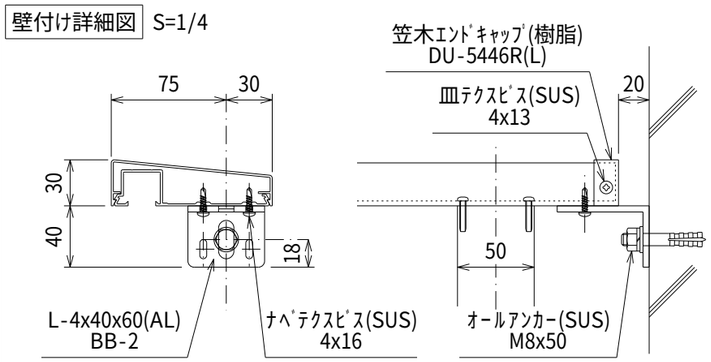

支柱ﾊﾞﾘｴｰｼｮﾝ

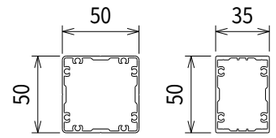

135°出隅部

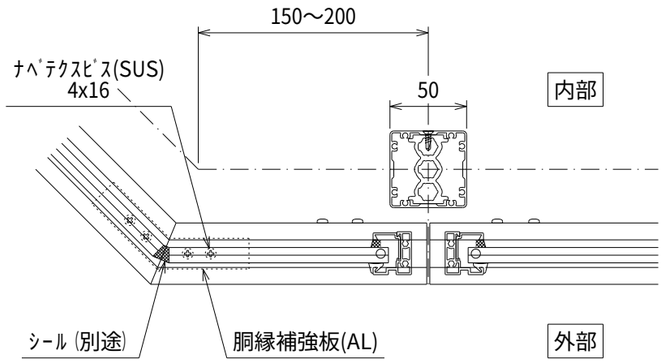

入隅部

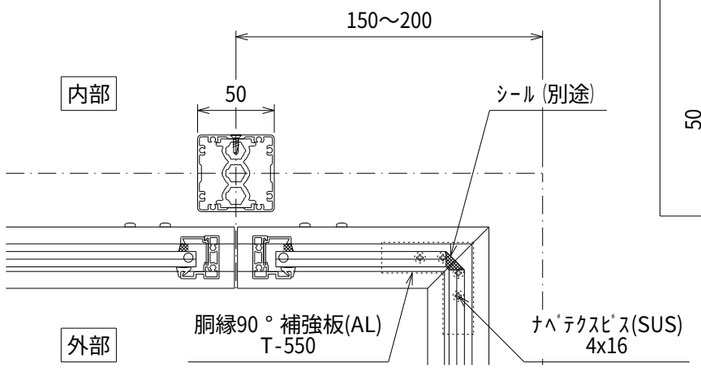

ガラス厚	シール厚
10mm	5mm
8mm	7mm
6mm	9mm

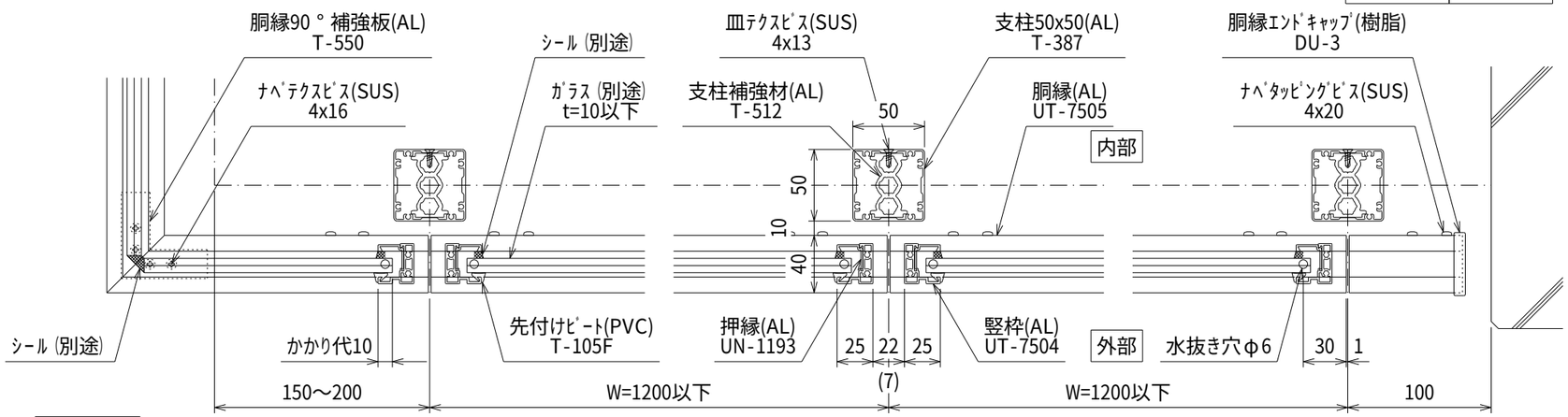

横断面図　S＝1／4

※ ( )は支柱が35x50の場合

訂正事項														
	⑤		株式会社 ユニテ					設計管理	受領印	年 月 日	型 式	Feelet M-G flat	縮尺	
	④												1/4、1/40	
	③													
	②		営業	検図	担当	作図		施 工	受領印	年 月 日	図 名	パネル枠 ガラス手すり 標準図	作成日	図番
	①												2024.11.28	1